## ●ボールねじ諸元

| | |
|---|---|
| 軸径(mm) - リード(mm) | 12 - 8 |
| 循環数 / ねじれ方向 | 2.5巻1列 / 右 |
| ボール径(mm) | 2.778 |
| 谷径(mm) | 10 |
| シリーズ | GY |
| 基本動定格荷重C(N) | 3800 |
| 基本静定格荷重C0(N) | 6700 |
| 精度等級 / すきま記号 | C10 / Y |
| 軸方向すきま(mm) | 0.050以下 |
| 予圧トルク(N·cm) | ---- |
| 循環方式 | チューブ方式 |
| ワイパ | リップシール |
| 潤滑剤 | アルバニヤグリースS2 |
| リン酸塩被膜処理 | ねじ軸・ナット |

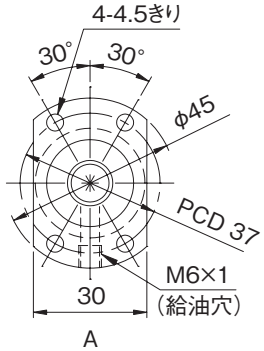


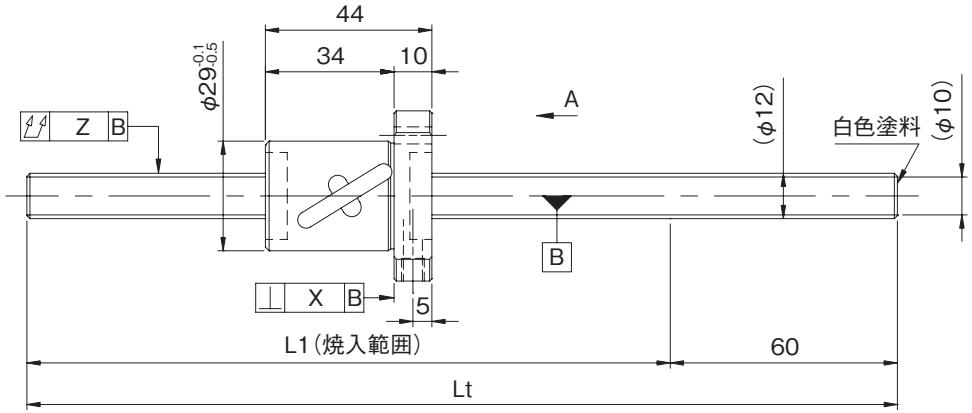


| 形式番号<br>(軸端 未加工品) | L1 | Lt | 最大ストローク<br>(L1-ナット長) |
|---|---|---|---|
| GY1208DS-HULR-0400A | 340 | 400 | 296 |
| GY1208DS-HULR-0800A | 740 | 800 | 696 |

・納入時はナット内のみにグリースを封入し、防錆油を塗布いたします。ご使用時には潤滑剤を供給してください。

## ●軸端加工形状

在庫転造ボールねじには、各サイズごとに弊社推奨の軸端加工形状を用意しております。
下記弊社推奨の軸端加工形状のほかに、ご要望によりキー溝、タップ穴、平取り加工なども追加工出来ますので弊社までご用命ください。また、軸端加工した場合の形式例は下記の通りです。

**形式例**：軸端　未加工品（左図）　⇒　軸端加工品
GY1208DS-HULR-0800A　⇒　GY1208DS-HULR-0795X0730-CAY
ねじ軸全長　ねじ部長さ

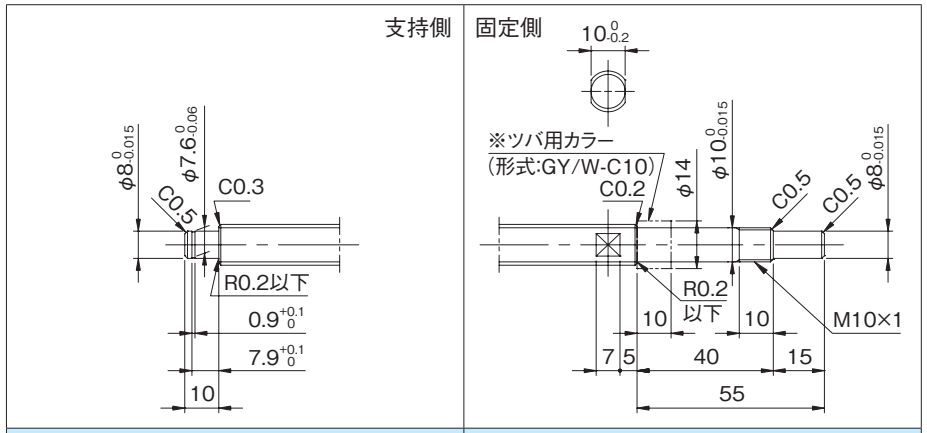


| 適用支持側サポートユニット | 適用固定側サポートユニット |
|---|---|
| BUK-8S(角形)　E-18参照 | BUK-10、BUK-10F(角形)　E-16参照 |
| BUM-8S(丸形)　E-22参照 | BUM-10、BUM-10F(丸形)　E-20参照 |

## ●オプション仕様

・防錆黒色被膜処理（被膜厚さ１～２μm）が対応可能です。

| リード精度 | 各部精度 | | 質量 |
|---|---|---|---|
| 累積リード誤差 | X | Z | (kg) |
| 0.21/300 | --- | 0.150 | 0.58 |
| | | 0.320 | 0.94 |