●ボールねじ諸元

軸径(mm) - リード(mm)	12 - 2
循環数 / ねじれ方向	2.5巻1列 / 右
ボール径(mm)	1.5875
谷径(mm)	10.6
シリーズ	GY
基本動定格荷重C(N)	2000
基本静定格荷重C0(N)	3600
精度等級 / すきま記号	C10 / Y
軸方向すきま(mm)	0.050以下
予圧トルク(N·cm)	----
循環方式	チューブ方式
ワイパ	なし
潤滑剤	アルバニヤグリースS2
リン酸塩被膜処理	ねじ軸・ナット

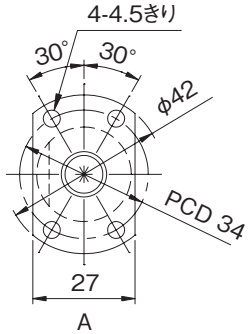

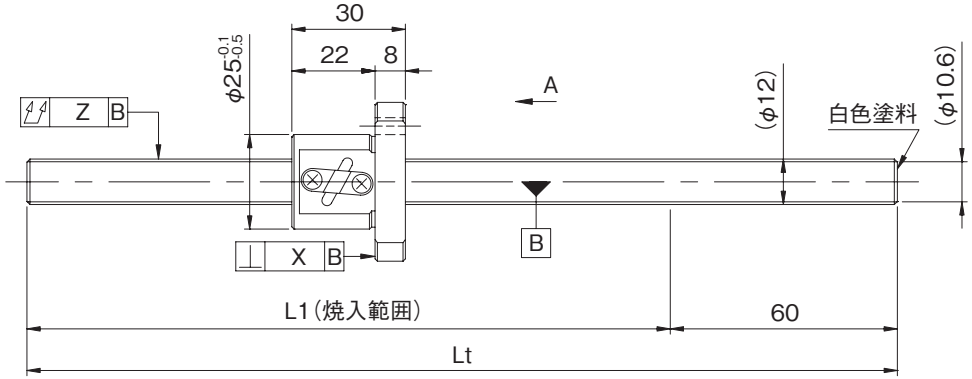

形式番号 (軸端 未加工品)	L1	Lt	最大ストローク (L1-ナット長)
GY1202DS-HANR-0400A	340	400	310
GY1202DS-HANR-0800A	740	800	710

・納入時はナット内のみにグリースを封入し、防錆油を塗布いたします。ご使用時には潤滑剤を供給してください。

●軸端加工形状

在庫転造ボールねじには、各サイズごとに弊社推奨の軸端加工形状を用意しております。
下記弊社推奨の軸端加工形状のほかに、ご要望によりキー溝、タップ穴、平取り加工なども追加工出来ますので弊社までご用命ください。また、軸端加工した場合の形式例は下記の通りです。

形式例：軸端　未加工品（左図）　⇒　軸端加工品
GY1202DS-HANR-0800A　⇒　GY1202DS-HANR-0795X0730-CAY
ねじ軸全長　ねじ部長さ

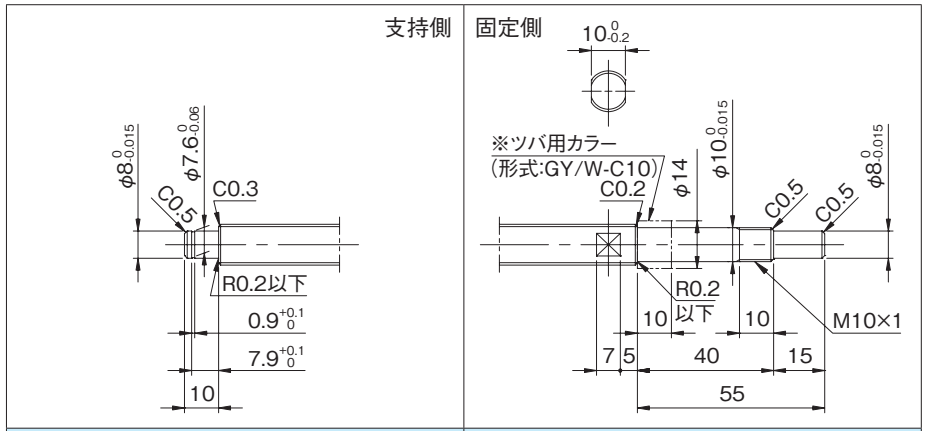

適用支持側サポートユニット	適用固定側サポートユニット
BUK-8S(角形)　E-18参照	BUK-10、BUK-10F(角形)　E-16参照
BUM-8S(丸形)　E-22参照	BUM-10、BUM-10F(丸形)　E-20参照

●オプション仕様

・防錆黒色被膜処理（被膜厚さ１～２μm）が対応可能です。

リード精度	各部精度		質量
累積リード誤差	X	Z	(kg)
0.21/300	---	0.150	0.47
		0.320	0.83