●ボールねじ諸元

軸径(mm) - リード(mm)	14 - 4	
循環数 / ねじれ方向	1巻3列 / 右	
ボール径(mm)	2.3812	
谷径(mm)	12.1	
シリーズ	DP	
基本動定格荷重C(N)	4600	
基本静定格荷重C0(N)	8600	
精度等級 / すきま記号	C3 / S	C3 / F
軸方向すきま(mm)	0	0.005以下
予圧トルク(N·cm)	1.0～6.9	～1.5
スペーサボール	なし	
循環方式	デフレクタ方式	
ワイパ	プラスチックワイパ	
潤滑剤	マルテンプPS2	

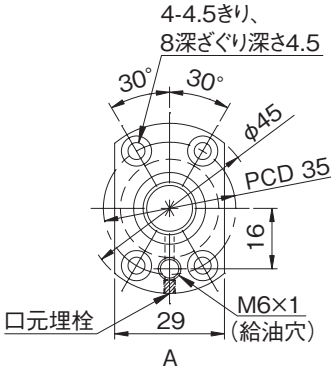

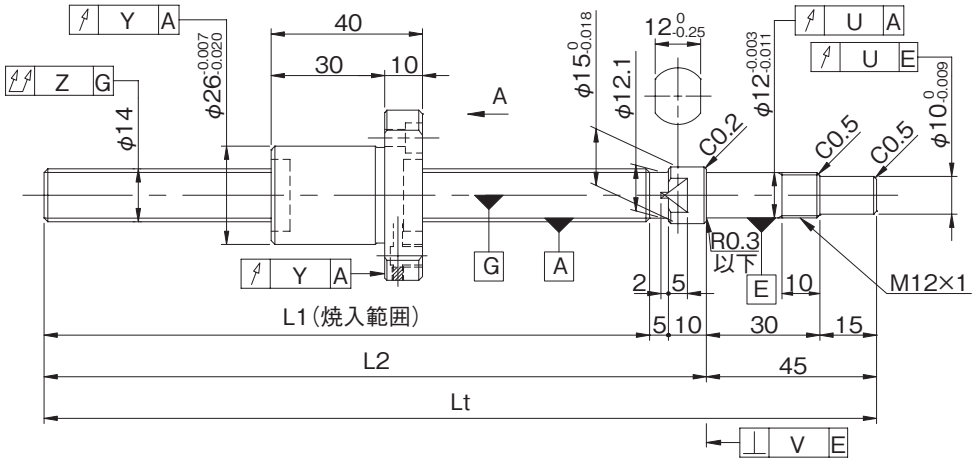

形式番号(軸片端完成品)	ねじ軸長さ L1	L2	Lt	最大ストローク(L1-ナット長)	リード精度 ±E_c	e_c	e_{300}
DP1404JS-HDPR-0330B-C3S	270	285	330	230	0.012	0.008	0.008
DP1404JS-HDPR-0330B-C3F							
DP1404JS-HDPR-0530B-C3S	470	485	530	430	0.015	0.010	0.008
DP1404JS-HDPR-0530B-C3F							

・軸方向すきま0.005以下(F)品は、部分的に予圧状態となる場合があります。
・予圧トルクは、グリース塗布封入前の値となります。
・納入時はナット内のみにグリースを封入し、防錆油を塗布いたします。ご使用時には潤滑剤を供給してください。

●軸端加工形状

在庫精密ボールねじには、各サイズごとに弊社推奨の軸端加工形状を用意しております。固定側端末形状はあらかじめ加工してあります。支持側軸端については下記弊社推奨の軸端加工形状に追加工出来ますので弊社までご用命ください。また、軸端加工した場合の形式例は下記の通りです。

形式例：固定側加工品（左図）　⇒　両側軸端加工品
DP1404JS-HDPR-0530B-C3F　⇒　DP1404JS-HDPR-0530X0458-C3F
ねじ部長さ
ねじ軸全長

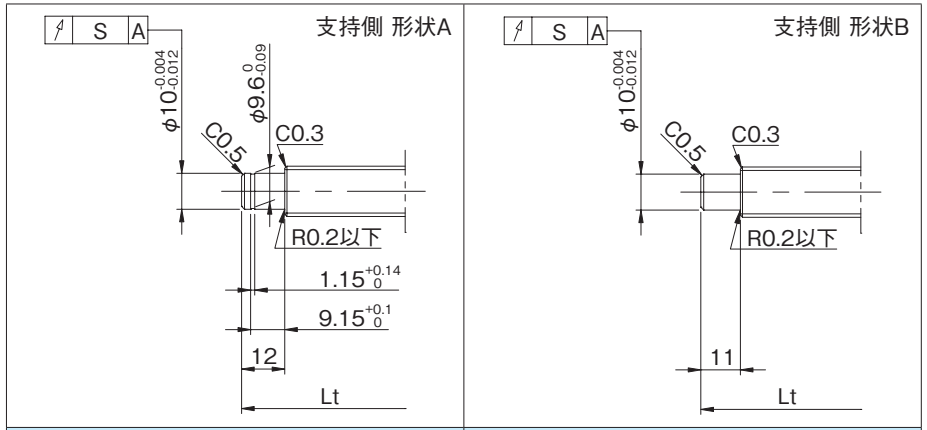

適用支持側サポートユニット	適用固定側サポートユニット
BUK-10S(角形)　E-18参照	BUK-12、BUK-12F(角形)　E-16参照
BUM-10S(丸形)　E-22参照	BUM-12、BUM-12F(丸形)　E-20参照

●オプション仕様

・防錆黒色被膜処理（被膜厚さ１～２μm）が対応可能です。

各部精度 X	Y	Z	S	U	V	予圧トルク(N·cm) すきま0	すきまあり	質量(kg)
0.008	0.010	0.030	0.012	0.009	0.004	1.0～6.9	----	0.48
						----	～1.5	
0.008	0.010	0.045	0.012	0.009	0.004	1.0～6.9	----	0.69
						----	～1.5	