●ボールねじ諸元

軸径(mm) - リード(mm)	12 - 10		
循環数 / ねじれ方向	2.7巻1列 / 右		
ボール径(mm)	3.175		
谷径(mm)	9.5		
シリーズ	FG		FE
基本動定格荷重C(N)	6700		
基本静定格荷重C0(N)	10700		
精度等級 / すきま記号	C5 / S	C5 / F	C7 / M
軸方向すきま(mm)	0	0.005以下	0.030以下
予圧トルク(N·cm)	1.5～9.3	～2.0	----
スペーサボール	なし		
循環方式	エンドデフレクタ方式		
ワイパ	なし		
潤滑剤	アルバニヤグリースS2		

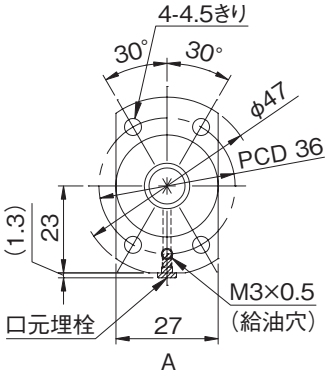

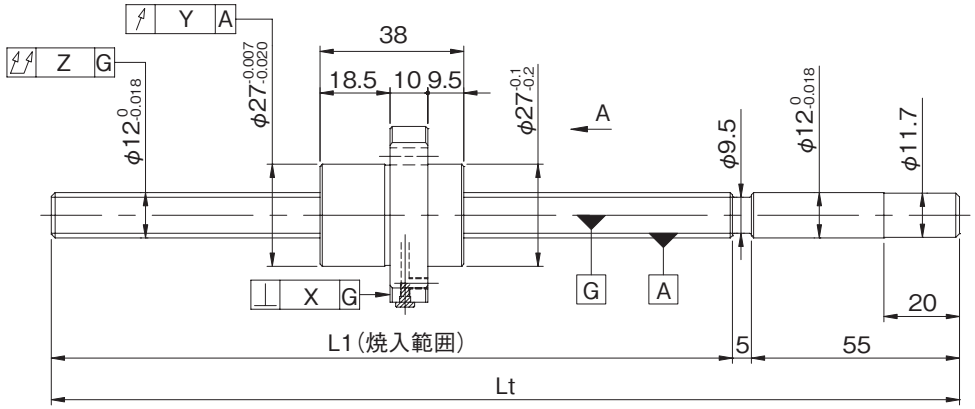

形式番号 (軸端 未加工品)	ねじ軸長さ		最大ストローク (L1-ナット長)	リード精度		
	L1	Lt		$\pm E_c$	e_c	e_{300}
FG1210PS-HPNR-0455A	395	455	357	0.025	0.020	0.018
FG1210PS-HPNR-0605A	545	605	507	0.030	0.023	
FE1210PS-HPNR-0455A	395	455	357	0.05/300	----	----
FE1210PS-HPNR-0605A	545	605	507			

・軸方向すきま0.005以下(F)品は、部分的に予圧状態となる場合があります。
・予圧トルクは、グリース塗布封入前の値となります。

●軸端加工形状

在庫精密ボールねじには、各サイズごとに弊社推奨の軸端加工形状を用意しております。
下記弊社推奨の軸端加工形状のほかに、ご要望によりキー溝、タップ穴、平取り加工なども追加工出来ますので弊社までご用命ください。また、軸端加工した場合の形式例は下記の通りです。

形式例：軸端　未加工品（左図）　⇒　軸端加工品
FG1210PS-HPNR-0605A ⇒ FG1210PS-HPNR-0605X0535-C5F
└→ねじ軸全長　└→ねじ部長さ

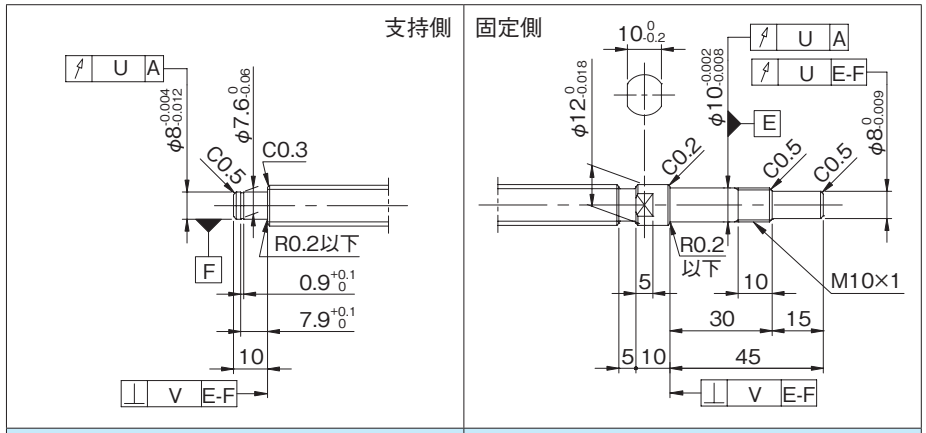

適用支持側サポートユニット	適用固定側サポートユニット
BUK-8S(角形)　E-18参照	BUK-10、BUK-10F(角形)　E-16参照
BUM-8S(丸形)　E-22参照	BUM-10、BUM-10F(丸形)　E-20参照

●オプション仕様

・ボールねじ用潤滑ユニット ルブシールを装着可能です。ナット全長が11mm長くなります。
形式例：FG1210PS-HPSR-0605X0535-C5F
└→ワイパ種類S：ルブシール

・防錆黒色被膜処理（被膜厚さ1～2μm）が対応可能です。

各部精度					予圧トルク(N·cm)		質量
X	Y	Z	U	V	すきま0	すきまあり	(kg)
0.010	0.012	0.080	0.011	0.005	1.5～9.3	～2.0	0.53
		0.090					0.65
0.014	0.020	0.120	----	----	----	----	0.53
		0.150					0.65

・納入時はナット内のみにグリースを封入し、防錆油を塗布いたします。ご使用時には潤滑剤を供給してください。
・リード精度 C3 級相当の軸端 未加工品についてはお問合せください。