●ボールねじ諸元

軸径(mm) - リード(mm)	32 - 5		
循環数 / ねじれ方向	2.5巻2列 / 右		
ボール径(mm)	3.175		
谷径(mm)	29.5		
シリーズ	GG		GE
基本動定格荷重C(N)	19000		
基本静定格荷重C0(N)	57200		
精度等級 / すきま記号	C5 / S	C5 / F	C7 / M
軸方向すきま(mm)	0	0.005以下	0.030以下
予圧トルク(N·cm)	3.0～43.0	～7.0	----
スペーサボール	なし		
循環方式	チューブ方式		
ワイパ	リップシール		
潤滑剤	アルバニヤグリースS2		

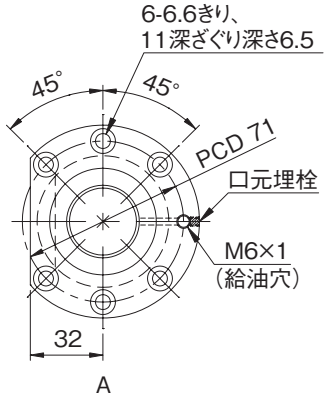

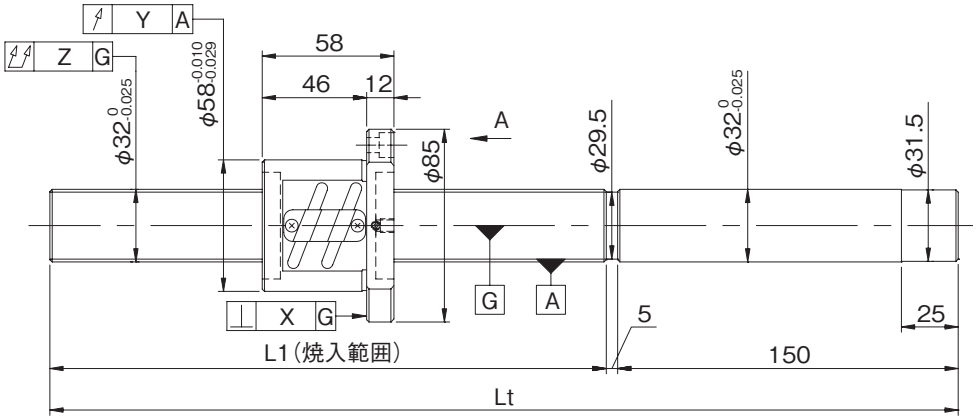

形式番号 (軸端 未加工品)	ねじ軸長さ		最大ストローク (L1-ナット長)	リード精度		
	L1	Lt		$\pm E_c$	e_c	e_{300}
GG3205ES-DALR-0600A	445	600	387	0.027	0.020	0.018
GG3205ES-DALR-1000A	845	1000	787	0.040	0.027	
GE3205ES-DALR-0600A	445	600	387	0.05/300	----	----
GE3205ES-DALR-1000A	845	1000	787			

・軸方向すきま0.005以下(F)品は、部分的に予圧状態となる場合があります。
・予圧トルクは、グリース塗布封入前の値となります。

●軸端加工形状

在庫精密ボールねじには、各サイズごとに弊社推奨の軸端加工形状を用意しております。
下記弊社推奨の軸端加工形状のほかに、ご要望によりキー溝、タップ穴、平取り加工なども追加工出来ますので弊社までご用命ください。また、軸端加工した場合の形式例は下記の通りです。

形式例：軸端　未加工品（左図）　⇒　軸端加工品
GG3205ES-DALR-1000A　⇒　GG3205ES-DALR-0972X0825-C5F
→ねじ部長さ
→ねじ軸全長

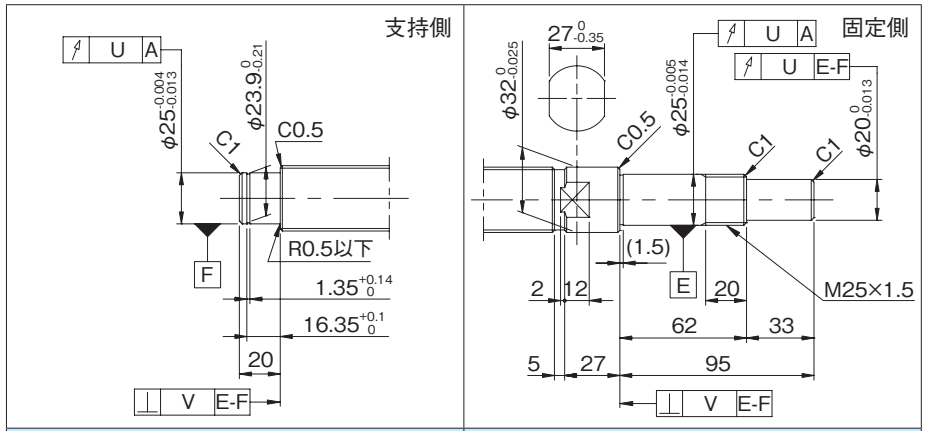

適用支持側サポートユニット	適用固定側サポートユニット
BUK-25S(角形)　E-18参照	BUK-25、BUK-25F(角形)　E-16参照
	BUM-25、BUM-25F(丸形)　E-20参照

●オプション仕様

・ボールねじ用潤滑ユニット ルブシールを装着可能です。
形式例：GG3205ES-DASR-0972X0825-C5F
→ワイパ種類 S：ルブシール
・防錆黒色被膜処理（被膜厚さ１～２μm）が対応可能です。

各部精度					予圧トルク(N·cm)		質量
X	Y	Z	U	V	すきま0	すきまあり	(kg)
0.013	0.019	0.060	0.013	0.005	3.0～43.0	～5.0	4.36
		0.085				～7.0	6.68
0.018	0.030	0.090	----	----	----	----	4.36
		0.130					6.68

・納入時はナット内のみにグリースを封入し、防錆油を塗布いたします。ご使用時には潤滑剤を供給してください。
・リード精度 C3 級相当の軸端 未加工品についてはお問合せください。