●ボールねじ諸元

軸径(mm) - リード(mm)	8 - 2		
循環数 / ねじれ方向	2.5巻1列 / 右		
ボール径(mm)	1.5875		
谷径(mm)	6.6		
シリーズ	GG		GE
基本動定格荷重C(N)	1950		
基本静定格荷重C0(N)	2600		
精度等級 / すきま記号	C5 / S	C5 / F	C7 / M
軸方向すきま(mm)	0	0.005以下	0.030以下
予圧トルク(N·cm)	～2.1	～0.5	----
スペーサボール	なし		
循環方式	チューブ方式		
ワイパ	なし		
潤滑剤	アルバニヤグリースS2		

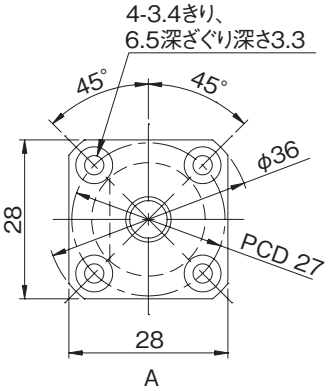

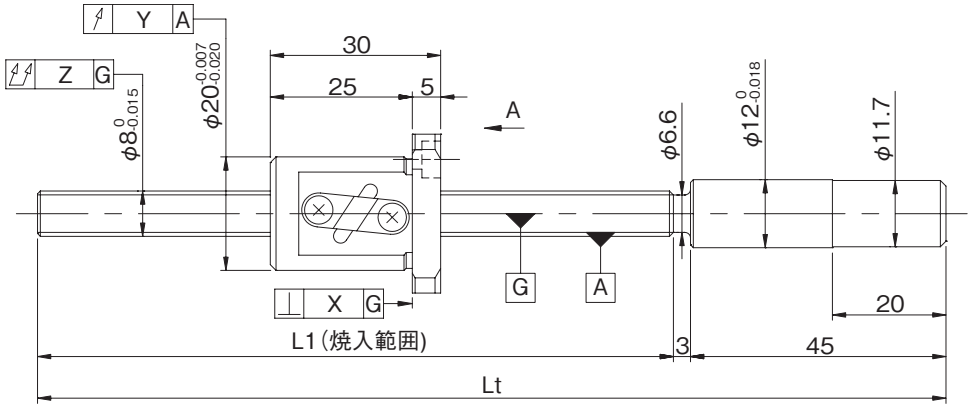

形式番号(軸端 未加工品)	ねじ軸長さ		最大ストローク(L1-ナット長)	リード精度		
	L1	Lt		$\pm E_c$	e_c	e_{300}
GG0802DS-AANR-0215A	167	215	137	0.023	0.018	0.018
GE0802DS-AANR-0215A				0.05/300	----	----

・軸方向すきま0.005以下(F)品は、部分的に予圧状態となる場合があります。
・予圧トルクは、グリース塗布封入前の値となります。

●軸端加工形状

在庫精密ボールねじには、各サイズごとに弊社推奨の軸端加工形状を用意しております。
下記弊社推奨の軸端加工形状のほかに、ご要望によりキー溝、タップ穴、平取り加工なども追加工出来ますので弊社までご用命ください。また、軸端加工した場合の形式例は下記の通りです。

形式例：軸端　未加工品（左図）　⇒　軸端加工品
GG0802DS-AANR-0215A ⇒ GG0802DS-AANR-0215X0158-C5F
ねじ部長さ
ねじ軸全長

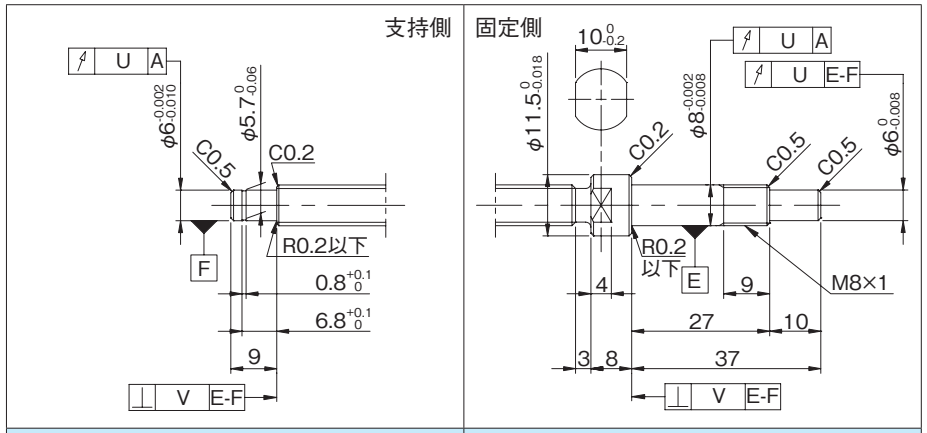

適用支持側サポートユニット	適用固定側サポートユニット
BUK-6S(角形)　E-18参照	BUK-8、BUK-8F(角形)　E-16参照
BUM-6S(丸形)　E-22参照	BUM-8、BUM-8F(丸形)　E-20参照

●オプション仕様

・防錆黒色被膜処理（被膜厚さ１～２μm）が対応可能です。

各部精度					予圧トルク(N·cm)		質量(kg)
X	Y	Z	U	V	すきま0	すきまあり	
0.010	0.012	0.065	0.010	0.005	～2.1	～0.5	0.13
0.014	0.020	0.100	----	----	----	----	

・納入時はナット内のみにグリースを封入し、防錆油を塗布いたします。ご使用時には潤滑剤を供給してください。
・リード精度 C3 級相当の軸端 未加工品についてはお問合せください。