●ボールねじ諸元

軸径(mm) - リード(mm)	20 - 40
循環数 / ねじれ方向	0.67巻3列(3条) / 右
ボール径(mm)	3.175
谷径(mm)	17.5
シリーズ	HG
基本動定格荷重C(N)	6800
基本静定格荷重C0(N)	12100
精度等級 / すきま記号	C5 / F
軸方向すきま(mm)	0.005以下
予圧トルク(N·cm)	～7.0
スペーサボール	なし
循環方式	エンドキャップ方式
ワイパ	なし
潤滑剤	アルバニヤグリースS2

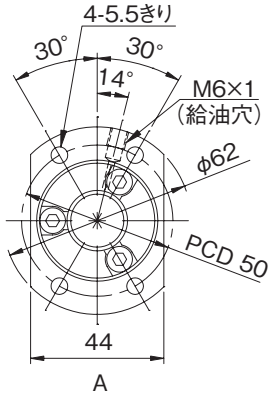

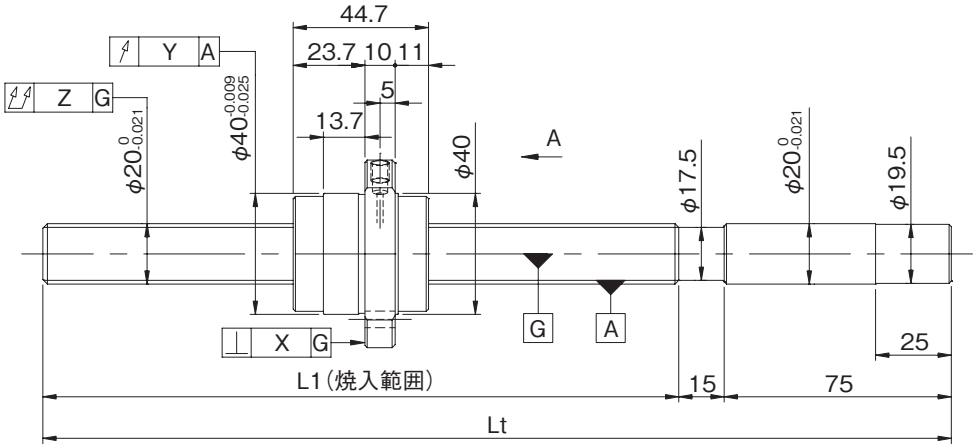

形式番号 (軸端 未加工品)	ねじ軸長さ		最大ストローク (L1-ナット長)	リード精度		
	L1	Lt		$\pm E_c$	e_c	e_{300}
HG2040QS-HEZR-1000A	910	1000	865	0.040	0.027	0.018
HG2040QS-HEZR-1500A	1410	1500	1365	0.054	0.035	

・軸方向すきま0.005以下(F)品は、部分的に予圧状態となる場合があります。
・予圧トルクは、グリース塗布封入前の値となります。
・納入時はナット内のみにグリースを封入し、防錆油を塗布いたします。ご使用時には潤滑剤を供給してください。

●軸端加工形状

在庫精密ボールねじには、各サイズごとに弊社推奨の軸端加工形状を用意しております。
下記弊社推奨の軸端加工形状のほかに、ご要望によりキー溝、タップ穴、平取り加工なども追加工出来ますので弊社までご用命ください。また、軸端加工した場合の形式例は下記の通りです。

形式例：軸端　未加工品（左図）　⇒　軸端加工品
HG2040QS-HEZR-1500A ⇒ HG2040QS-HEZR-1500X1398-C5F
ねじ部長さ
ねじ軸全長

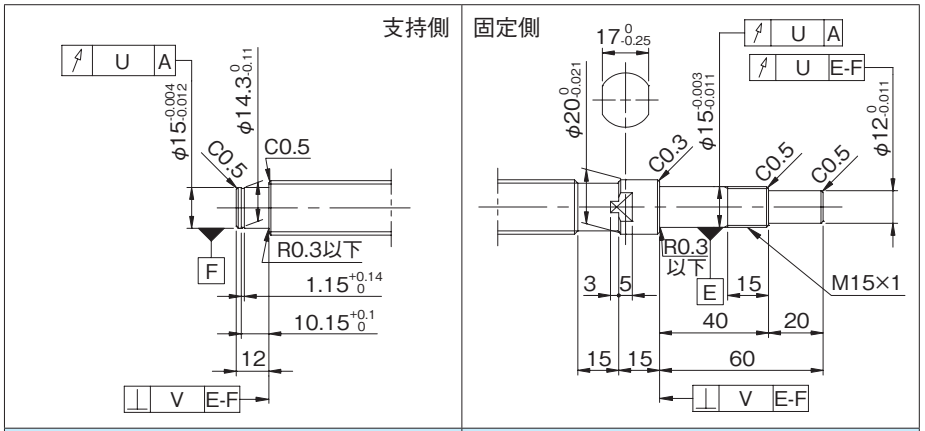

適用支持側サポートユニット	適用固定側サポートユニット
BUK-15S(角形)　E-18参照	BUK-15、BUK-15F(角形)　E-16参照
BUM-15S(丸形)　E-22参照	BUM-15、BUM-15F(丸形)　E-20参照

●オプション仕様

・防錆黒色被膜処理（被膜厚さ１～２μm）が対応可能です。

各部精度					予圧トルク (N·cm)	質量 (kg)
X	Y	Z	U	V		
0.011	0.015	0.120	0.012	0.005	～7.0	2.73
		0.190				3.90